HYBALANS+
SYSTÈME DE DISTRIBUTION D'AIR

Y compris
gaines et passages de toit isolés

SYSTÈME DE DISTRIBUTION D'AIR MODULAIRE

LA GARANTIE D'UN CONDITIONNEMENT DE L'AIR PARFAITEMENT SAIN

INNOVATIVE
PARTNER

Isoleco®

TABLE DES MATIÈRES

AVANTAGES D'HYBALANS+

Distribution d'air 100% réussie 3
Cinq atouts majeurs 3
Système modulaire flexible 4
La meilleure solution pour chaque projet 4
Système plug-and-play facile 5
Version ovale 6
Version ronde 75 mm 6

SYSTEMES DE VENTILATION & ACCESSOIRES

Système C:
Extraction de l'air - Hybalans+ version "ronde" 7
Extraction de l'air - Hybalans+ version "ovale" 13

Système D:
Ventilation Balancée - Hybalans+ version "ronde" 16
Ventilation Balancée - Hybalans+ version "ovale" 23
Bouches, grille et filtre 26
Hybalans+ autres systèmes de ventilation 28

EXEMPLES PRATIQUES DE MONTAGE

Hybalans+ rond 29
Hybalans+ ovale 30

MATERIEL DE RACCORDEMENT

Gaines de ventilation et passages de toit isolés 31
Gaines de ventilation isolées 32
Passages de toit isolés 34
Passages de toit et Evacuations murales 35
Accessoires 36

Plus d'information
www.isoleco.be
Vidéo de démonstration
Manuel complet
Calculateur Hybalans+

Des questions spécifiques ?
Tél. : +32 (0)16 76 80 00
E-mail : info@isoleco.be

DISTRIBUTION D'AIR 100% RÉUSSIE

Pour un conditionnement de l'air sain
Hybalans+ d'Isoleco est un système de distribution d'air révolutionnaire adapté à tous les problèmes de ventilation. Il est facile à concevoir et à monter et assure à coup sûr un confort de ventilation maximal. Pour les promoteurs, les architectes, les conseillers et les installateurs, Hybalans+ n'a que des avantages. Disponible à présent en trois versions !

CINQ ATOUTS MAJEURS

1 Liberté de conception et flexibilité maximales

- *Système modulaire* : un ensemble clair et limité d'éléments pour concevoir facilement les systèmes de distribution d'air les plus différents.
- *Flexibilité inédite* : les modifications de conception peuvent être appliquées rapidement en cas de changements dans l'immeuble, tout en gardant la qualité.

2 Top confort quel que soient les systèmes de ventilation.

- *Confort assuré* : la simplicité du système garantit une distribution d'air parfaitement réglée et un conditionnement de l'air sain.
- *Pas de courants d'air* : air frais à faible vitesse grâce à des bouches de pulsion.
- *Pas de diaphonie* : grâce aux conduits individuels par pièce.
- *Exceptionnellement silencieux* : grâce à l'atténuation acoustique dans les collecteurs d'air et aux raccords lisses en matière synthétique.

3 Peu énergivore et durable

- *Conception aérodynamique :* résistance à l'air d'un niveau révolutionnairement bas, et donc une puissance de ventilation minimale nécessaire, extrêmement peu énergivore.
- *Qualité durable :* la conception durable contrôlée par ordinateur assure un débit d'air optimal dans tout le système, de sorte que la qualité reste garantie.

4 Gain de temps lors du montage

- *Montage rapide, sans outil, sans colle :* grâce aux couplages par verrouillage entre le collecteur d'air, les gaines flexibles et les bouches d'aération.
- *Pas d'adaptations nécessaires :* le sol conserve sa valeur constructive, il n'a généralement pas besoin d'être adapté même lorsque deux gaines se croisent.
- *Pas besoin de régler les bouches d'aération :* il suffit d'installer la bague de limitation de débit, le calculateur Hybalans+ sur www.isoleco.be se charge de désigner la bonne bague

5 Un minimum de frais d'entretien

- *Très peu d'entretien nécessaire :* la conception astucieuse empêche tout encrassement et perte de pression.
- *Facile à nettoyer :* les bouches d'aération et les flexibles sont faciles à nettoyer, tout déréglage est impossible, donc pas de frais supplémentaires inattendus.
- *Nombre limité d'éléments du système* : pratique pour la gestion des stocks, le transport et le montage.

SYSTÈME MODULAIRE FLEXIBLE

Approprié pour tous les systèmes de ventilation

Hybalans+ est un système modulaire flexible qui peut être utilisé dans tout projet :

- En combinaison avec des systèmes de ventilation individuels, collectifs et balancés
- Pour la rénovation et les nouvelles constructions
- Pour les habitations et les petites constructions non résidentielles
- Avec e.a. panneaux de béton préfabriqués, plaques creuses en béton et enfuis dans les chapes béton

LA MEILLEURE SOLUTION POUR CHAQUE PROJET. TROIS VERSIONS POSSIBLES

- **« Classique » :**
  Système rond avec gaine Ø 92 mm
- **« Mini » :**
  Système rond avec gaine Ø 75 mm
- **« Ovale »**
  Système avec hauteur de gaine d'à peine 52 mm

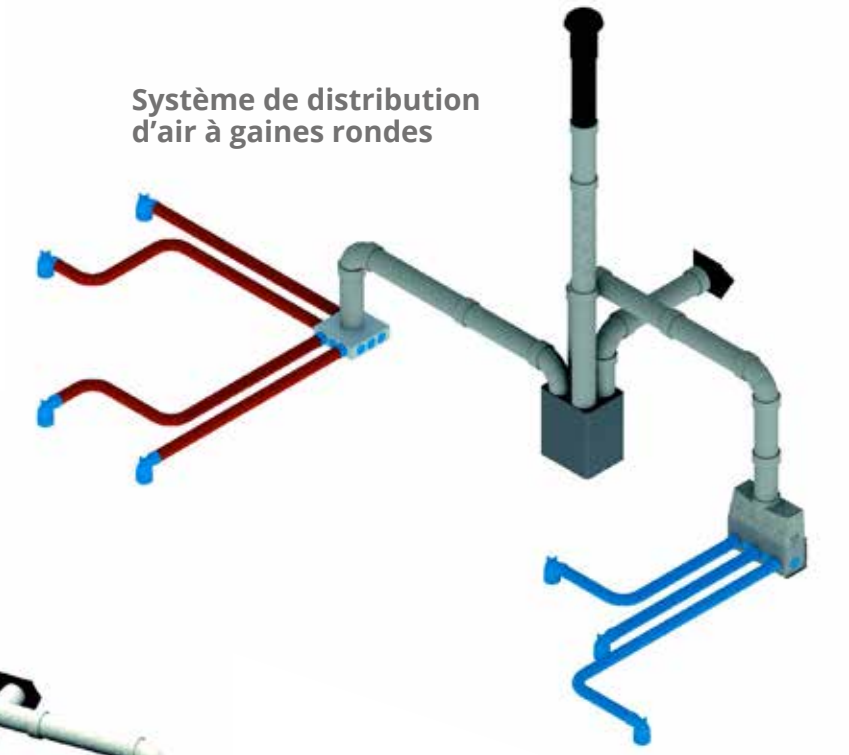

Système de distribution d'air à gaines rondes

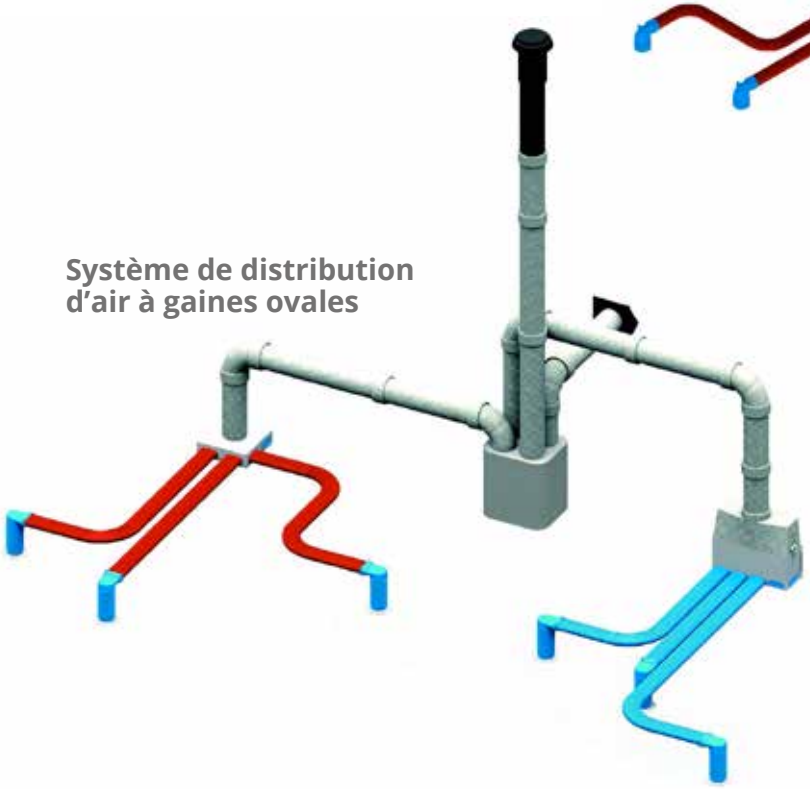

Système de distribution d'air à gaines ovales

SYSTÈME PLUG-AND-PLAY FACILE

Installation sans problème, ventilation efficace

Hybalans+ est un système plug-and-play astucieux au résultat connu à l'avance. Son fonctionnement est aussi simple qu'efficace :

Étape 1

Chaque local dispose de sa propre gaine rouge pour l'évacuation de l'air vicié et, le cas échéant, d'une gaine bleue pour l'amenée d'air frais.

Étape 2

Les gaines synthétiques flexibles, d'un diamètre fixe, sont raccordées à un collecteur d'air, lui-même raccordé au système de ventilation choisi.

Étape 3

Dans le collecteur d'air, une bague de limitation de débit est fixée par gaine pour déterminer le débit d'air dans la pièce concernée.

Le calculateur Hybalans+ sur www.isoleco.be vous indiquera en un clin d'œil le débit approprié.

Aucune confusion possible, réglage impeccable !

= air extrait

= air pulsé

- Il suffit de raccorder et c'est réglé !
- Le calculateur en ligne détermine la bonne bague de limitation de débit
- Pas de réglage ultérieur nécessaire
- Tout déréglage lors du nettoyage est impossible

EGALEMENT EN VERSION OVALE

Seulement 52 mm de haut

Les gaines rondes Hybalans+ sont préférées. Certaines situations nécessitent toutefois une solution plus plate et vous souhaitez malgré tout recourir au système Hybalans+ qui vous est familier pour profiter de ses nombreux avantages. C'est pourquoi ce système complet existe également en version ovale. Les gaines sont exceptionnellement plates : à peine 52 mm.

S'adapte partout

Le système Hybalans+ ovale convient pour tous les types de montage en apparent, en encastré sol et même mural. C'est la solution idéale pour les chapes en ciment, les faux-plafonds et les systèmes muraux. Pour des exemples de montage, merci de consulter notre catalogue en page 30.

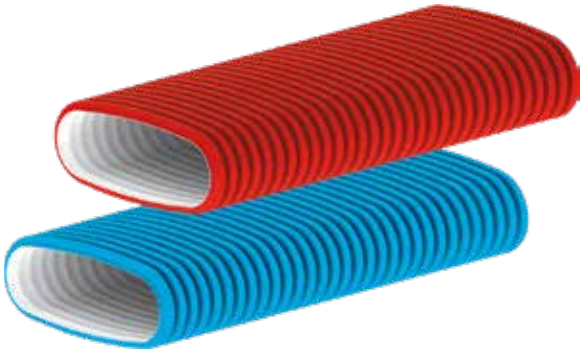

Les gaines rouges et bleues existent aussi en version « ovale »..

Les rondes et les ovales se raccordent entre elles avec un adaptateur

Le système ovale a deux types de coudes d'angle : horizontal et vertical.

EGALEMENT EN VERSION RONDE 75 MM

Pour les situations complexes, il existe une solution intermédiaire astucieuse : le système Hybalans+ rond habituel, mais dans un diamètre bien plus petit. Ce système propose des composants spécifiques tels que le raccord pour deux gaines sur une seule bouche d'aération.

« Classique » Ø 92 mm

« Mini » Ø 75 mm

SYSTÈME C: EXTRACTION DE L'AIR

Amenée naturelle d'air frais et extraction mécanique de l'air vicié

Grâce au nombre limité des éléments, vous avez tôt fait de réaliser un système d'évacuation de l'air parfaitement opérationnel. La simplicité inédite du système permet de gagner du temps et d'éviter toute erreur. Le système est en outre très flexible lors de modifications dans les immeubles. Les raccords lisses rendent le système exceptionnellement silencieux. Grâce aux gaines individuelles, il n'y a aucun risque de diaphonie. La conception parfaitement aérodynamique garantit une ventilation peu énergivore, et des gaines propres avec un minimum d'entretien.

POUR INFO

Éléments système C Hybalans+ rond :pages 8 à 12
Éléments système C Hybalans+ ovale :pages 13 à 15
Gaines de ventilation et passages de toit isolés :pages 31 à 35

Vous trouverez les instructions de montage dans le centre de téléchargement sur www.isoleco.be

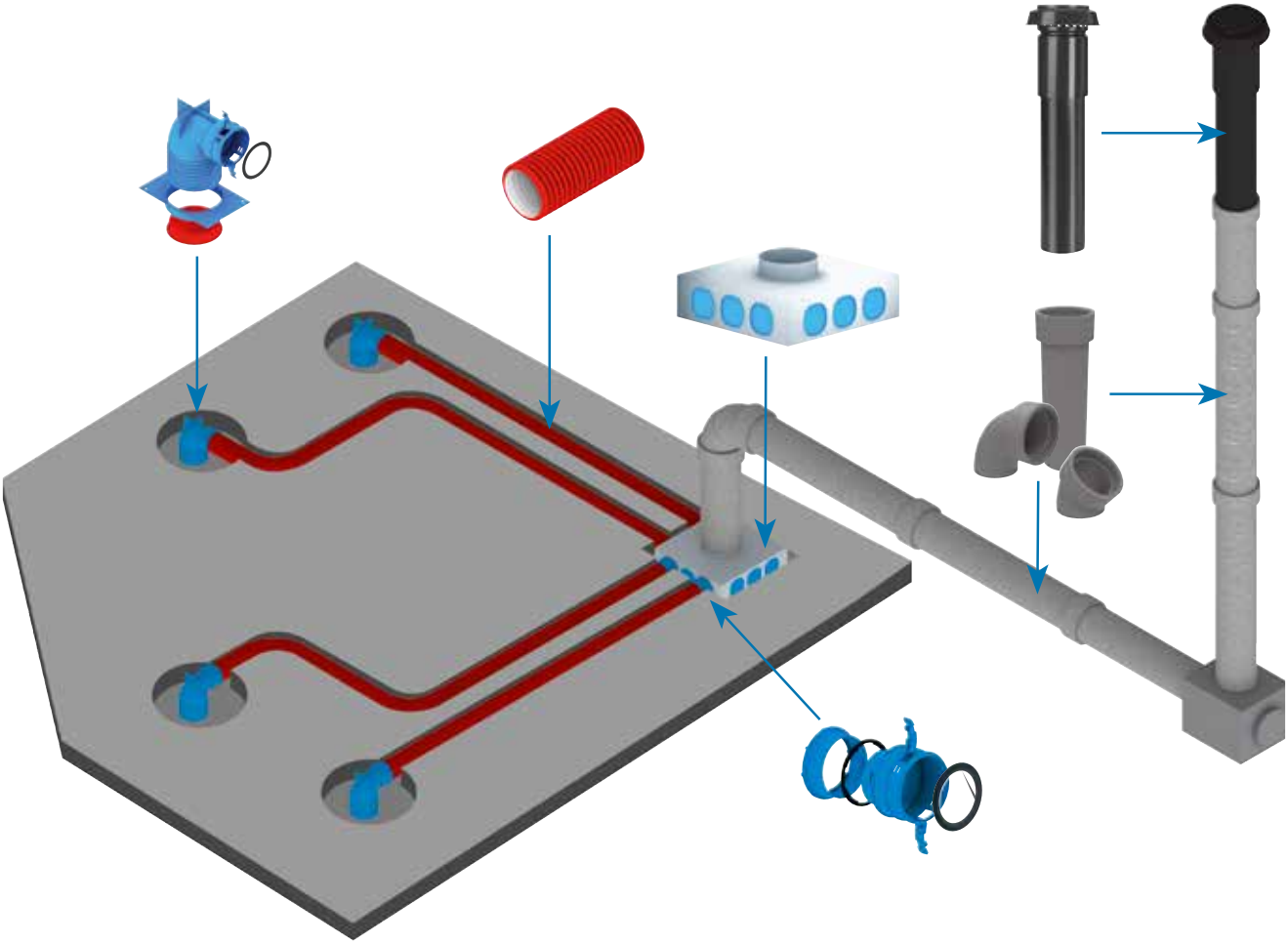

Hybalans+ pour l'amenée d'air uniquement

SYSTÈME C: EXTRACTION DE L'AIR

Gaine rouge d'évacuation en matière synthétique flexible

Cette gaine est fournie en bobines de 40 m (flexible 75 mm) ou 50 m (flexible 92 mm). L'extérieur est en HDPE cannelé et l'intérieur en LDPE lisse.

Ø Extérieur (mm)	Ø Intérieur (mm)	Rayon de courbure (mm)	n° d'art.
92	78	150	40 047 **04 01**
75	63	125	40 047 **03 49**

Caisson carré d'évacuation d'air

Le caisson d'évacuation d'air n'est pas pourvu d'un silencieux interne. Il est livré avec un tableau de restriction. Il Conçu pour un raccordement principal de 150 mm. Il dispose d'un couvercle amovible. Le caisson est fourni en version « naturel, non coloré ».

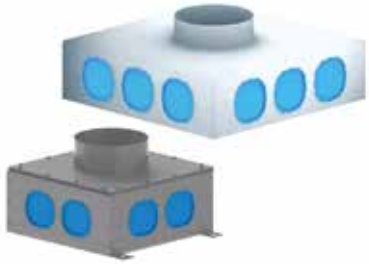

Dimensions L x L x H (mm)	Débit max. (m³/h)	Raccordements	n° d'art.
400 x 400 x 110	350	2	40 047 **04 45**
300 x 300 x 110	225	8	40 048 **06 10**

Caisson oblong d'évacuation d'air

Le caisson d'évacuation d'air n'est pas pourvu d'un silencieux interne. Il est livré avec un tableau de restriction. Il est conçu pour un raccordement principal de 125 mm. Il dispose d'un couvercle amovible. Le caisson est fourni en version « naturel, non coloré ».

Dimensions L x L x H (mm)	Débit max. (m³/h)	Raccordements	n° d'art.
400 x 200x 110	225	8	40 047 **04 46**

Caisson mural de pulsion et d'extraction d'air

Caisson réglable en hauteur avec 2 possibilités de raccordement. Le caisson est fourni non coloré, grille comprise.

Dimensions L x L x H (mm)	Débit max. (m³/h)	Raccordements	n° d'art.
310 x 262-342 x 71	100	2	40 047 **04 92**

Caisson plancher de pulsion et d'extraction d'air

Caisson plancher raccourcissable avec 2 possibilités de raccordement. Partie supérieure en matière synthétique, partie inférieure en métal naturel, grille comprise.

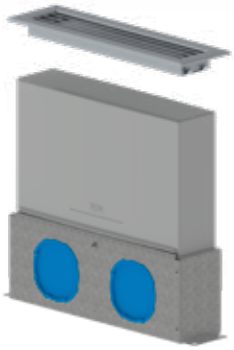

Dimensions L x L x H (mm)	Débit max. (m³/h)	Raccordements	n° d'art.
308 x 301 x 71	100	2	40 047 **04 94**

Raccord complet

Le raccord est pourvu de couplages par verrouillage, d'un raccordement pour la bague de limitation de débit (non fournie) et de deux joints d'étanchéité.

Application	Ø (mm)	n° d'art.
Collecteur d'air ou caisson d'extraction	92	40 047 **04 08**
Collecteur d'air ou caisson d'extraction	75	40 047 **03 52**

Coude de raccord complet

Application	Ø (mm)	n° d'art.
Collecteur d'air ou caisson d'extraction	92	40 047 **04 54**
Collecteur d'air ou caisson d'extraction	75	40 047 **04 58**

Bague de limitation de débit

Déterminez le débit adéquat avec le logiciel de calcul sur www.isoleco.be

Application	n° d'art.
Montage dans le raccord	40 047 **04 09**

Pièce obturatrice de bouche d'aération 90°

Cette pièce est pourvue de couplages par verrouillage et d'une plaque de montage réglable sans gradation, d'un couvercle anti-poussière et d'un joint d'étanchéité
Il convient pour des épaisseurs de plancher/mur de maximum 100 mm.

Application	Côté bouche Ø (mm) Intérieur	Extérieur	n° d'art.
Raccordement de la bouche à la gaine	117	122	40 047 **04 06**
Raccordement de la bouche à la gaine	125	133	40 048 **06 16**

Raccord de bouche d'aération droit

Le raccord de bouche est pourvu de couplages par verrouillage. Il convient pour des épaisseurs de plancher/mur de maximum 100 mm

Application	Côté bouche Ø (mm) Intérieur	Extérieur	n° d'art.
Raccordement de la bouche à la gaine	117	122	40 047 **04 11**
Raccordement de la bouche à la gaine	125	133	40 048 **06 17**

SYSTÈME C: EXTRACTION DE L'AIR

Coude 90°

Le coude est équipé de couplages par verrouillage et de deux joints d'étanchéité.

Application	Ø (mm)	n° d'art.
Raccords 90° de deux gaines	92	40 047 **04 35**
Raccords 90° de deux gaines	75	40 047 **04 51**

Coude 90° avec pied de montage

Le coude est équipé de couplages par verrouillage et de deux joints d'étanchéité pour raccorder deux gaines.

Application	Ø (mm)	n° d'art.
Raccords 90° de deux gaines	92	40 047 **04 36**
Raccords 90° de deux gaines	75	40 047 **04 53**

Coupleur droit

Le coupleur est équipé de couplages par verrouillage et de deux joints d'étanchéité.

Application	Ø (mm)	n° d'art.
Raccords de deux gaines	92	40 047 **04 05**
Raccords de deux gaines	75	40 047 **03 51**

Pièce obturatrice de bouche d'aération 90° (tunnel)

Spécialement conçue pour les projets de construction en tunnel Le coude est équipé de couplages par verrouillage, d'un joint d'étanchéité et d'un couvercle anti-poussière.

Application	Côté bouche Ø (mm) Intérieur	Extérieur	n° d'art.
Raccordement de la bouche à la gaine	117	122	40 047 **04 38**

Coude de raccord bouche de ventilation 90° (plafond)

Le raccord de bouche dispose de deux raccordements de 75 mm et est équipé de couplages par verrouillage. Le raccord dispose d'une plaque de montage réglable sans gradation, d'un couvercle anti-poussière et d'un joint d'étanchéité. Il convient pour des épaisseurs de plancher/mur de maximum 100 mm.

Application	Côté bouche Ø (mm) Intérieur	Extérieur	n° d'art.
Raccordement de la bouche à la gaine	117	122	40 047 **03 53**

Raccord bouche de ventilation droit

Le raccord de bouche dispose de deux raccordements de 75 mm et est équipé de couplages par verrouillage. Le raccord dispose d'une plaque de montage réglable sans gradation, d'un couvercle anti-poussière et d'un joint d'étanchéité. Il convient pour des épaisseurs de plancher/mur de maximum 100 mm.

Application	Côté bouche Ø (mm) Intérieur	Extérieur	n° d'art.
Raccordement de la bouche à la gaine	117	122	40 047 **04 89**

Raccord en T équerre

Pour le croisement de deux gaines Ø 92 mm rondes.

☐ (mm)	n° d'art.
500	40 047 **04 02**

Raccord en T équerre allongé

Pour le croisement de deux gaines Ø 92 mm rondes.

☐ (mm)	n° d'art.
750	40 047 **04 03**

Couvercle anti-poussière

Empêche l'encrassement dans des parties de gaine ou éléments pendant les travaux de construction. Permet de coder les différents tuyaux de ventilation.

Application	Ø (mm)	n° d'art.
Recouvrir extrémités gaines	92	40 047 **04 20**
Recouvrir extrémités gaines	75	40 047 **03 54**
Recouvrir élément 2x 75	75	40 047 **03 55**

SYSTÈME C: EXTRACTION DE L'AIR

Raccord à visser

Le raccord à visser est équipé de raccordements par verrouillage.

Application	n° d'art.
Prolongement de raccords par verrouillage Ø 92 mm	40 047 **04 37**

Joint d'étanchéité

Ø (mm)	n° d'art.
92	40 047 **04 29**
75	40 047 **04 50**

Étrier de serrage

Étrier de serrage en métal zingué avec système de fixation.

Application	Ø (mm)	n° d'art.
Pour la fixation de gaines	92	40 047 **04 31**
Pour la fixation de gaines	75	40 047 **03 59**

Rallonge

Pour la bague de plafond.

Application	Ø (mm)	n° d'art.
Pour les sols de plus de 100 mm	40	40 047 **04 13**

Rallonge raccord bouche de ventilation

La bouche d'aspiration Hybalans+ peut être montée directement sur ce raccord

Application	Allongement (mm)	n° d'art.
Allongement du raccord de bouche	60-250	40 047 **03 56**

Pour les bouches de ventilation et les grilles, voir pages 26 et 27.

Gaine rouge d'évacuation en matière synthétique flexible

Cette gaine est fournie en bobines de 20 mètres. L'extérieur est en DHPE cannelé et l'intérieur en LDPE lisse.

H x L (mm) exterieur	n° d'art.
52 x 132	40 048 **04 36**

Collecteur d'air partie inférieure basse

Le collecteur d'air est équipé d'un tableau de restriction et doit être combiné avec la partie supérieure du distributeur d'air.

Dimensions L x B x H (mm)	Débit max. (m³/h)	Raccordements	n° d'art.
600 x 210 x 271	350	10	40 048 **04 34**

Collecteur d'air partie inférieure haute

Le collecteur d'air est équipé d'un tableau de restriction et doit être combiné avec la partie supérieure du distributeur d'air.

Dimensions L x B x H (mm)	Débit max. (m³/h)	Raccordements	n° d'art.
600 x 210 x 420	350	10	40 048 **04 49**

Partie supérieure du collecteur d'air

Le collecteur d'air est pourvu d'une cloison de pression et doit être combiné avec la partie inférieure du collecteur d'air. Le raccordement principal convient pour des gaines de 150 et de 180 mm en EPP ou de 180 mm en métal. La partie supérieure est en EPP.

Dimensions L x B x H (mm)	Débit max. (m³/h)	n° d'art.
603 x 207 x 233	350	40 047 **04 24**

Caisson mural de pulsion et d'extraction d'air

Caisson réglable en hauteur avec 2 possibilités de raccordement.
Le caisson est fourni non coloré, grille comprise

Dimensions L x B x H (mm)	Débit max. (m³/h)	Raccordements	n° d'art.
310 x 71 x 264 – 344	100	2	40 048 **04 46**

SYSTÈME C: EXTRACTION DE L'AIR

Caisson plancher de pulsion et d'extraction d'air

Caisson plancher raccourcissable avec 2 possibilités de raccordement. Partie supérieure en matière synthétique, partie inférieure en métal naturel, grille comprise.

Dimensions L x B x H (mm)	Débit max. (m³/h)	Raccordements	n° d'art.
327 x 80 x 310	100	2	40 048 **04 45**

Coude raccord 90° vertical

Le coude est équipé de couplages par verrouillage et de deux joints d'étanchéité.

Application	n° d'art.
Raccord 90° de deux gaines	40 048 **04 39**

Coude raccord 90° horizontal

Le coude est équipé de couplages par verrouillage et de deux joints d'étanchéité.

Application	n° d'art.
Raccord 90° de deux gaines	40 048 **04 38**

Bague de limitation de débit

Veuillez surfer sur www.isoleco.be pour obtenir le module de calcul de débit approprié.

Application	n° d'art.
Montage dans le raccord	40 048 **04 47**

Coude de raccord bouche de ventilation 90°

Le raccord de bouche est équipé de couplages par verrouillage. Il dispose d'une plaque de montage réglable sans gradation, d'un couvercle anti-poussière et d'un joint d'étanchéité. Il convient pour des épaisseurs de plancher/mur de maximum 100 mm.

Application	Côté bouche Ø (mm) Intérieur	Côté bouche Ø (mm) Extérieur	n° d'art.
Raccordement de la bouche à la gaine	117	122	40 048 **04 41**

Pièce de raccord

La pièce de raccord est équipée de couplages par verrouillage et de deux joints d'étanchéité.

Application	n° d'art.
Pour collecteur d'air	40 048 **04 37**

Raccord coupleur

Le raccord est équipé de couplages par verrouillage et de deux joints d'étanchéité.

Application	n° d'art.
Pour allonger la gaine	40 048 **04 40**

Raccord ovale vers rond

Pour coupler une gaine ovale avec une gaine ronde.

Application	n° d'art.
Passage de rond à ovale	40 048 **04 44**

Joint d'étanchéité rond/ovale

Application	n° d'art.
	40 047 **0429**

Couvercle anti-poussière

Empêche l'encrassement dans des parties de gaine ou éléments pendant les travaux de construction. Permet de coder les différents tuyaux de ventilation.

Application	n° d'art.
Passage de rond à ovale	40 048 **04 44**

Pour les bouches de ventilation et les grilles, voir pages 26 et 27.

SYSTÈME D : VENTILATION BALANCEE

Amenée d'air frais et extraction de l'air vicié par voie mécanique.

On reconnaît facilement Hybalans+ à la couleur de ses flexibles : bleue pour l'amenée individuelle d'air frais et rouge pour l'extraction individuelle de l'air vicié. Aucune confusion n'est possible ! La simplicité limpide du système garantit un montage rapide et sans erreur. Grâce aux solides couplages par verrouillage, pas besoin d'outils ni de colle. Il suffit de raccorder, et c'est réglé ! Le calculateur Hybalans+ en ligne détermine la bonne bague de limitation du débit. Aucun réglage ultérieur n'est nécessaire et tout déréglage est impossible. Rappel en page 3 du présent catalogue - aperçu des avantages uniques de Hybalans+.

POUR INFO

Éléments système D Hybalans+ rond : pages 17 à 22.
Éléments système D Hybalans+ ovale : pages 23 à 25.
Gaines de ventilation et passages de toit isolés : pages 31 à 35.

Vous trouverez les instructions de montage dans le centre de téléchargement sur www.isoleco.be

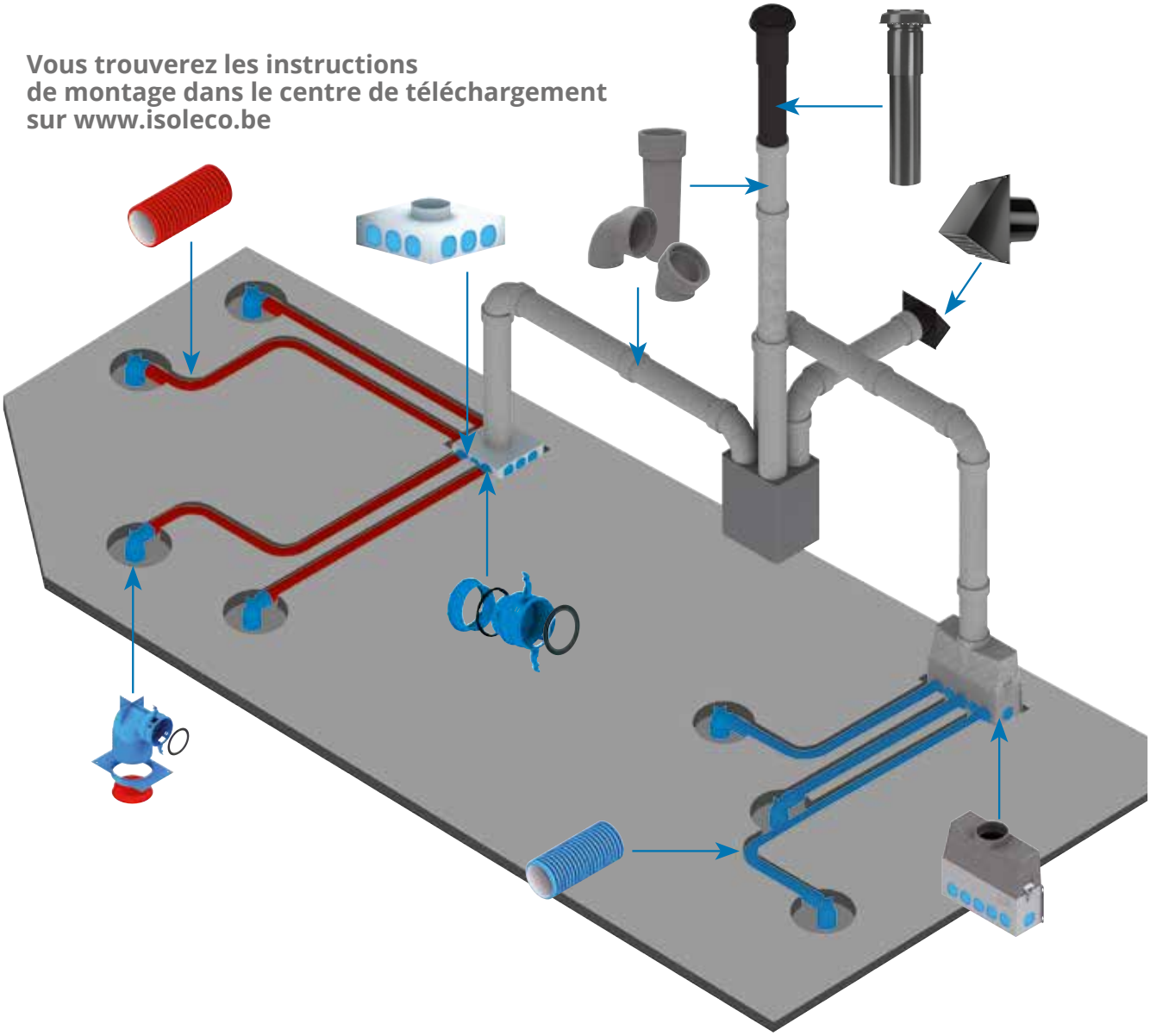

Hybalans+ pour des systèmes de ventilation balancés

Gaine synthétique bleue d'amenée d'air (air pulsé)

Cette gaine double peau est fournie en bobines de 50 mètres. L'extérieur est en HDPE cannelé et l'intérieur en LDPE lisse.

Ø Extérieur (mm)	Côté bouche Ø (mm) Ø Extérieur (mm)	Rayon de courbure (mm)	n° d'art.
92	78	150	40 047 **04 00**
75	63	125	40 047 **03 50**

Gaine synthétique rouge d'extraction d'air

Cette gaine double peau est fournie en bobines de 50 mètres. L'extérieur est en HDPE cannelé et l'intérieur en LDPE lisse.

Ø Extérieur (mm)	Côté bouche Ø (mm) Ø Extérieur (mm)	Rayon de courbure (mm)	n° d'art.
92	78	150	40 047 **04 01**
75	63	125	40 047 **03 49**

Caisson carré d'évacuation d'air

Le caisson d'évacuation d'air n'est pas pourvu de silencieux interne. Il est livré avec un tableau de restriction. Conçu pour un raccordement principal de 150 mm. Il dispose d'un couvercle amovible. Le caisson est fourni en version « naturel, non coloré ».

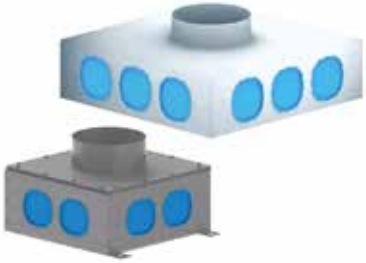

Dimensions L x B x H (mm)	Débit max. (m³/h)	Raccordements	n° d'art.
400 x 400 x 110	350	12	40 047 **04 45**
300 x 300 x 110	225	8	40 048 **06 10**

Caisson oblong d'évacuation d'air

Le caisson d'évacuation d'air n'est pas pourvu de silencieux interne. Il est livré avec un tableau de restriction. Conçu pour un raccordement principal de 125 mm. Il dispose d'un couvercle amovible. Le caisson est fourni en version « naturel, non coloré »

Dimensions L x B x H (mm)	Débit max. (m³/h)	Raccordements	n° d'art.
400 x 200 x 110	225	8	40 047 **04 46**

Collecteur d'air complet

Le collecteur d'air est pourvu d'un silencieux interne. Il est livré avec un tableau de restriction. La partie inférieure du caisson est en métal, peint en couleur RAL. La partie supérieure est en EPP.

Dimensions L x B x H (mm)	Débit max. (m³/h)	Raccordements	n° d'art.
603 x 207 x 504	350	12	40 047 **04 07**

SYSTÈME D: VENTILATION BALANCEE

Partie supérieure du collecteur d'air

Le collecteur d'air est pourvu d'une cloison de pression et doit être combiné avec la partie inférieure du collecteur d'air. Le raccordement principal convient pour des gaines de 150 et 180 mm en EPP ou 180 mm en métal. La partie supérieure est en EPP.

Dimensions L x B x H (mm)	Débit max. (m³/h)	n° d'art.
603 x 207 x 233	350	40 047 **04 24**

Partie inférieure du collecteur d'air

Le collecteur d'air est livré avec un tableau de restriction et doit être combiné avec la partie supérieure du collecteur d'air. La version 350 m³/h est dotée d'un silencieux interne, la version 450 m³/h n'en a pas.

Dimensions L x B x H (mm)	Débit max. (m³/h)	Raccordements	n° d'art.
603 x 207 x 271	350	12	40 047 **04 23**
603 x 207 x 271	450	17	40 047 **04 22**

Partie supérieure pour collecteur d'air équerre / droite

Dispose d'un couvercle amovible, d'une partie intermédiaire, d'un système de fixations pivotantes. Ne possède pas de silencieux interne. Cette partie supérieure convient pour des gaines de 150 et 180 mm en EPP ou 180 mm en métal. La partie inférieure du caisson est en métal, peint en couleur RAL. La partie supérieure est en EPP.

Dimensions L x B x H (mm)	Débit max. (m³/h)	n° d'art.
603 x 207 x 440	450	40 047 **04 42**

Caisson de pulsion ou d'extraction d'air

Livré en finition « non coloré ». Uniquement possible en combinaison avec la partie supérieure pour collecteur d'air équerre / droit.

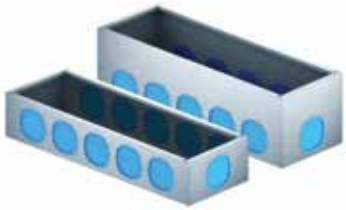

Dimensions L x B x H (mm)	Débit max. (m³/h)	Raccordements	n° d'art.
603 x 207 x 180	450	12	40 047 **04 44**
603 x 207 x 110	450	12	40 047 **04 43**

Caisson mural de pulsion et d'extraction d'air

Caisson réglable en hauteur avec 2 possibilités de raccordement. Le caisson est fourni non coloré, grille comprise.

Dimensions L x B x H (mm)	Débit max. (m³/h)	Raccordements	n° d'art.
310 x 262-342 x 71	100	2	40 047 **04 92**

Caisson plancher de pulsion et d'extraction d'air

Caisson de plancher raccourcissable avec 2 possibilités de raccordement. Partie supérieure en matière synthétique, partie inférieure en métal naturel, grille comprise.

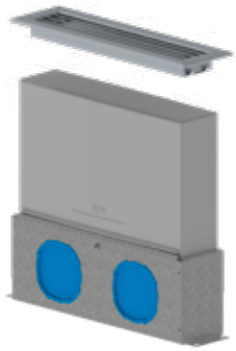

Dimensions L x B x H (mm)	Débit max. (m³/h)	Raccordements	n° d'art.
308 x 301 x 71	100	2	40 047 **04 94**

Raccord complet

Le raccord est pourvu de couplages par verrouillage, d'un raccordement pour une bague de limitation de débit (non fournie) et de deux joints d'étanchéité.

Application	Ø (mm)	n° d'art.
Collecteur d'air ou caisson d'extraction	92	40 047 **04 08**
Collecteur d'air ou caisson d'extraction	75	40 047 **03 52**

Coude de raccord complet

Application	Ø (mm)	n° d'art.
Collecteur d'air ou caisson d'extraction	92	40 047 **04 54**
Collecteur d'air ou caisson d'extraction	75	40 047 **04 58**

Bague de limitation de débit

Déterminez le débit adéquat avec le logiciel de calcul sur www.isoleco.be,

Application	n° d'art.
Montage dans le raccord	40 047 **04 09**

Pièce obturatrice de bouche d'aération 90°

Le raccord de bouche est pourvu de couplages par verrouillage. Il convient pour des épaisseurs de plancher/mur de maximum 100 mm.

Application	Côté bouche Ø (mm) Intérieur	Extérieur	n° d'art.
Raccordement de la bouche à la gaine	117	122	40 047 **04 06**
Raccordement de la bouche à la gaine	125	133	40 048 **06 16**

Raccord bouche d'aération droit

Le raccord de bouche est pourvu de couplages par verrouillage. Il convient pour des épaisseurs de plancher/mur de maximum 100 mm.

Application	Côté bouche Ø (mm) Intérieur	Extérieur	n° d'art.
Raccordement de la bouche à la gaine	117	122	40 047 **04 11**
Raccordement de la bouche à la gaine	125	133	40 048 **06 17**

SYSTEÈME D : VENTILATION BALANCEE

Coude 90°

Le coude est pourvu de couplages par verrouillage et de deux joints d'étanchéité.

Application	Ø (mm)	n° d'art.
Raccords 90° de deux gaines	92	40 047 **04 35**
Raccords 90° de deux gaines	75	40 047 **04 51**

Coude 90° avec pied de montage

Le coude est pourvu de couplages par verrouillage et de deux joints d'étanchéité pour le raccordement de deux gaines.

Application	Ø (mm)	n° d'art.
Montage au sol	92	40 047 **04 36**
Montage au sol	75	40 047 **04 53**

Coupleur droit

Le coupleur est pourvu de couplages par verrouillage et de deux joints d'étanchéité.

Application	Ø (mm)	n° d'art.
Raccords 90° de deux gaines	92	40 047 **04 05**
Raccords 90° de deux gaines	75	40 047 **03 51**

Pièce obturatrice de bouche d'aération 90° (tunnel)

Spécialement conçue pour les projets de construction en tunnel. Le coude est pourvu de couplages par verrouillage, d'un joint d'étanchéité et d'un couvercle anti-poussière.

	Côté bouche Ø (mm)		
Application	**Intérieur**	**Extérieur**	**n° d'art.**
Raccordement de la bouche à la gaine	117	122	40 047 **0438**

Couvercle anti-poussière

Empêche l'encrassement dans des parties de gaine ou éléments pendant les travaux de construction. Permet de coder les différents tuyaux de ventilation.

Application	Ø (mm)	n° d'art.
Recouvrir extrémités gaines	92	40 047 **04 20**
Recouvrir extrémités gaines	75	40 047 **03 55**
Recouvrir élément 2 x 75	75	40 047 **03 54**

Coude de raccord bouche de ventilation 90°

Le raccord de bouche dispose de deux raccordements de 75 mm et est équipé de couplages par verrouillage. Le raccord dispose d'une plaque de montage réglable sans gradation, d'un couvercle anti-poussière et d'un joint d'étanchéité. Il convient pour des épaisseurs de plancher/mur de maximum 100 mm.

Application	Côté bouche Ø (mm) Intérieur	Extérieur	n° d'art.
Raccordement de la bouche à la gaine	117	122	40 047 **03 53**

Raccord bouche de ventilation droit

Le raccord de bouche dispose de deux raccordements de 75 mm et est équipé de couplages par verrouillage. Le raccord dispose d'une plaque de montage réglable sans gradation, d'un couvercle anti-poussière et d'un joint d'étanchéité. Il convient pour des épaisseurs de plancher/mur de maximum 100 mm.

Application	Côté bouche Ø (mm) Intérieur	Extérieur	n° d'art.
Raccordement de la bouche à la gaine	117	122	40 047 **04 89**

Raccord en T équerre

Pour le croisement de deux gaines Ø 92 mm rondes.

☐ (mm)	n° d'art.
500	40 047 **04 02**

Raccord en T équerre allongé

Pour le croisement de deux gaines Ø 92 mm rondes.

☐ (mm)	n° d'art.
500	40 047 **04 03**

Raccord à visser

Le raccord à visser est équipé de couplages par verrouillage.

Application	n° d'art.
Prolongement de couplages par verrouillage Ø 92 mm	40 047 **04 37**

SYSTEÈME D : VENTILATION BALANCÉE

Joint d'étanchéité

Ø (mm)	n° d'art.
92	40 047 **04 29**
75	40 047 **04 50**

Étrier de serrage

Étrier de serrage en métal zingué avec système de fixation.

Application	Ø (mm)	n° d'art.
Pour la fixation de gaines	92	40 047 **04 31**
Pour la fixation de gaines	75	40 047 **03 59**

Rallonge

Pour la bague de plafond.

Application	Ø (mm)	n° d'art.
Pour les sols de plus de 100 mm	40	40 047 **04 13**

Rallonge raccord bouche de ventilation

La bouche d'aspiration Hybalans+ peut être montée directement sur ce raccord

Application	Ø (mm)	n° d'art.
Allongement du raccord de bouche	60-250	40 047 **03 56**

Pour les bouches de ventilation et les grilles, voir pages 26 et 27.

Gaine rouge d'évacuation en matière synthétique flexible

Cette gaine est fournie dans en bobines de 20 mètres. L'extérieur est en DHPE cannelé et l'intérieur en LDPE lisse.

H x L (mm) extérieur	n° d'art.
52 X 132	40 048 **04 36**

Gaine bleue d'évacuation en matière synthétique flexible

Cette gaine est fournie en bobines de 20 mètres. L'extérieur est en DHPE cannelé et l'intérieur en LDPE lisse.

H x L (mm) extérieur	n° d'art.
52 X 132	40 048 **04 35**

Collecteur d'air partie inférieure basse

Le collecteur d'air est équipé d'un tableau de restriction et doit être combiné avec la partie supérieure du collecteur d'air.

Dimensions L x B x H (mm)	Débit max. (m³/h)	Raccordements	n° d'art.
600 x 210 x 271	350	10	40 048 **04 34**

Collecteur d'air partie inférieure haute

Le collecteur d'air est équipé d'un tableau de restriction et doit être combiné avec la partie supérieure du collecteur d'air.

Dimensions L x B x H (mm)	Débit max. (m³/h)	Raccordements	n° d'art.
600 x 210 x 420	350	10	40 048 **04 49**

Partie supérieure du collecteur d'air

Le collecteur d'air est pourvu d'une cloison de pression et doit être combiné avec la partie inférieure du collecteur d'air. Le raccordement principal convient pour des gaines de 150 et 180 mm en EPP ou 180 mm en métal. La partie supérieure est en EPP.

Dimensions L x B x H (mm)	Débit max. (m³/h)	n° d'art.
603 x 207 x 233	350	40 047 **04 24**

SYSTÈME D : VENTILATION BALANCEE

Caisson mural de pulsion et d'extraction d'air

Caisson réglable en hauteur avec 2 possibilités de raccordement
Le caisson est fourni non coloré, grille comprise.

Dimensions L x B x H (mm)	Débit max. (m³/h)	Raccordements	n° d'art.
310 x 71 x 264 – 344	100	2	40 48 **04 46**

Caisson plancher de pulsion et d'extraction d'air

Caisson plancher raccourcissable avec 2 possibilités de raccordement. Partie supérieure en matière synthétique, partie inférieure en métal naturel, grille comprise.

Dimensions L x B x H (mm)	Débit max. (m³/h)	Raccordements	n° d'art.
327 x 80 x 310	100	2	40 048 **04 45**

Coude raccord 90° vertical

Le coude est équipé de couplages par verrouillage et de deux joints d'étanchéité.

Application	n° d'art.
Raccord 90° de deux gaines	40 048 **04 39**

Coude raccord 90° horizontal

Le coude est équipé de couplages par verrouillage et de deux joints d'étanchéité.

Application	n° d'art.
Raccord 90° de deux gaines	40 048 **04 38**

Bague de limitation de débit

Veuillez surfer sur www.isoleco.be pour obtenir le module de calcul de débit approprié.

Application	n° d'art.
Raccord 90° de deux gaines	40 048 **04 47**

Coude de raccord bouche d'aération 90°

Le raccord de bouche est pourvu de couplages par verrouillage et d'une plaque de montage réglable sans gradation, d'un couvercle anti-poussière et d'un joint d'étanchéité. Il convient pour des épaisseurs de plancher/mur de maximum 100 mm.

Application	Côté bouche Ø (mm) Intérieur	Extérieur	n° d'art.
Raccordement de la bouche à la gaine	117	122	40 048 **04 41**

Pièce de raccord

Le raccord est équipé de couplages par verrouillage et de deux joints d'étanchéité.

Application	n° d'art.
Pour distributeur d'air	40 048 **04 37**

Raccord coupleur

Le coupleur est équipé de couplages par verrouillage et de deux joints d'étanchéité.

Application	n° d'art.
Pour distributeur d'air	40 048 **04 40**

Raccord ovale vers rond

Pour coupler une gaine ovale avec une gaine ronde.

Application	n° d'art.
Passage de rond à ovale	40 048 **04 44**

Joint d'étanchéité rond/ovale

Application	n° d'art.
	40 047 **04 29**

Couvercle anti-poussière

Empêche l'encrassement dans des parties de gaine ou éléments pendant les travaux de construction. Permet de coder les différents tuyaux de ventilation.

Application	n° d'art.
Recouvrir extrémités gaines	40 048 **04 48**

BOUCHES DE VENTILATION, GRILLE ET FILTRE

Bouche d'extraction Kwadrant

Débit max. (l/s)	n° d'art.
21	40 047 **04 15**

Bouche d'extraction Turn

Débit max. (l/s)	Lamelles	n° d'art.
21	Réglable à 360⁰	40 047 **04 17**

Bouche de pulsion et d'extraction Conus

Application	Amenée max.	Débit max.	n° d'art.
Amenée d'air via mur	14	21	40 047 **04 14**

Bouche de pulsion et d'extraction Disc

Application	Amenée max.	Débit max.	n° d'art.
Amenée d'air via mur	14	21	40 047 **04 18**

Bouche de pulsion et d'extraction Wave

Application	Amenée max.	Débit max.	n° d'art.
Amenée d'air via mur et plafond	14	21	40 047 **03 80**

Bouche de pulsion et d'extraction Maze

Application	Amenée max.	Débit max.	n° d'art.
Amenée d'air via mur et plafond	14	21	40 047 **03 86**

Grille pour caisson mural et plancher

Application	n° d'art.
Pour caisson mural et plancher	**40 048 06 13**

Filtre

Application	n° d'art.
Montage dans bouche d'extraction	40 048 **06 11**

AUTRES SYSTÈMES DE VENTILATION

Systèmes d'amenée d'air

Dans certains projets, seul un système d'amenée d'air est parfois nécessaire. Ce genre de système peut également être réalisé avec Hybalans+ (rond ou ovale), avec les mêmes collecteurs d'air que les systèmes C et D. Ce type de système d'amenée d'air est également adapté pour les constructions non résidentielles et les systèmes collectifs.

L'amenée d'air proposée par Hybalans+ présente de nombreux avantages. Ce système modulaire astucieux assure un conditionnement de l'air parfaitement sain en permanence. Sa simplicité inédite permet de gagner un temps précieux et garantit un fonctionnement impeccable. Vous reliez les éléments entre eux sans outils, ni colle. Le calculateur en ligne détermine la bonne bague de limitation de débit pour le collecteur d'air.

Il suffit de raccorder et c'est réglé, aucun réglage ultérieur n'est nécessaire et tout déréglage est impossible. Qualité garantie.

Hybalans+ uniquement pour l'amenée d'air

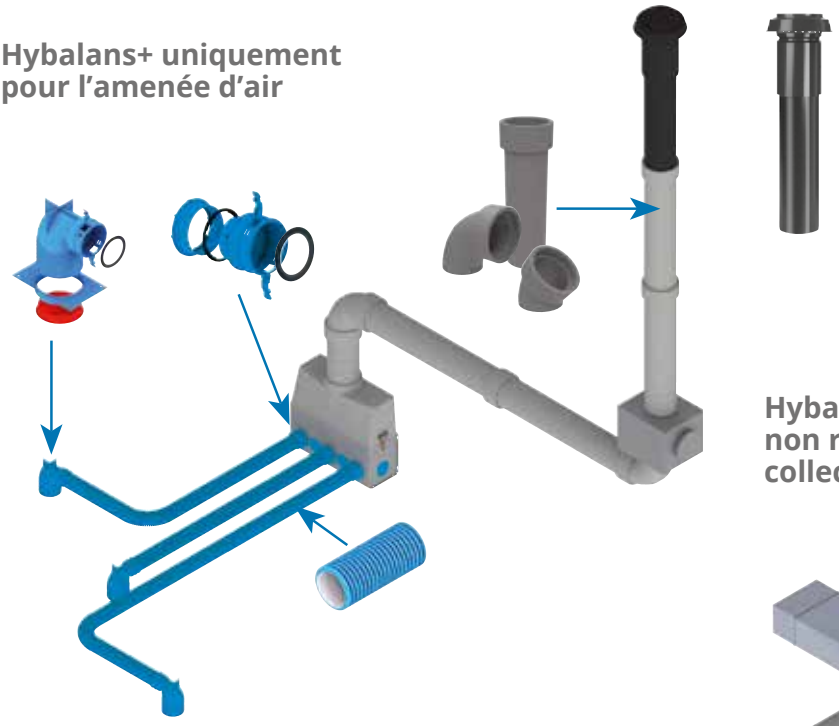

Hybalans+ pour les constructions non résidentielles et les systèmes collectifs

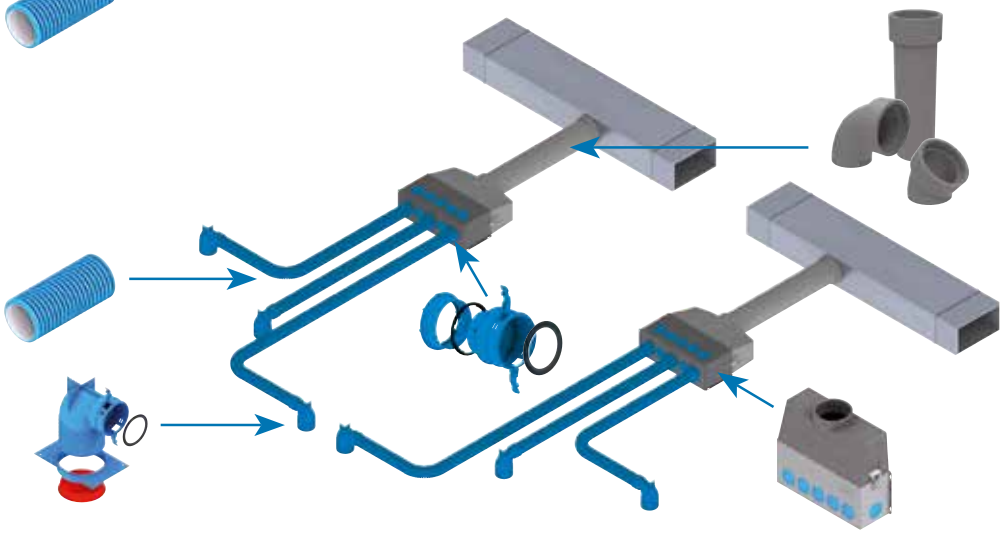

Hybalans+ (rond ou ovale) peut également être utilisé pour des systèmes de ventilation liés à des fabricants spécifiques. Demandez-nous les solutions existantes au numéro de tél. 016 76 80 00.

EXEMPLES DE MONTAGE

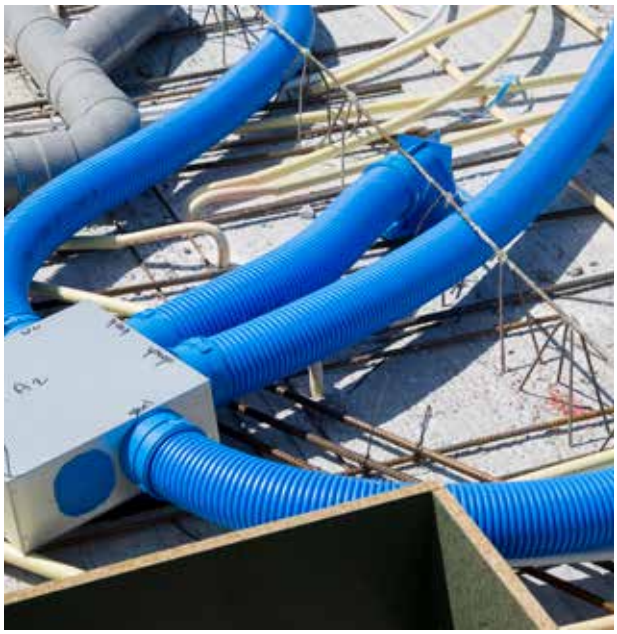

EXEMPLES DE MONTAGE

Montage avec panneaux de béton préfabriqués

Enfuis dans les chapes de béton

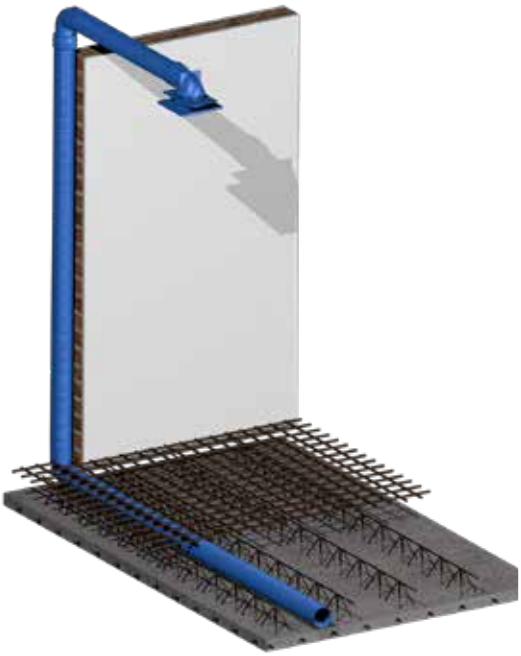

Montage sur prédalles en béton

Exemple d'installation sur sol béton, avec plafond suspendu et pour cloisons murales

MATÉRIEL DE RACCORDEMENT GAINES DE VENTILATION ET PASSAGES DE TOITS ISOLÉS

Application pour une ventilation balancée

Pour éviter que l'air froid de l'extérieur n'entre en contact avec l'air chaud de la maison, toute la partie jusqu'à l'unité de récupération de chaleur est isolée. Plus d'informations ? Des questions ? cf. page 2.

Application exclusive pour l'extraction d'air

L'isolation prévient la formation éventuelle L'isolation prévient la formation éventuelle de condensation à l'endroit souvent plus froid, là où l 'air chaud rejeté sort du toit. Plus d'informations ? Des questions ? cf. page 2.

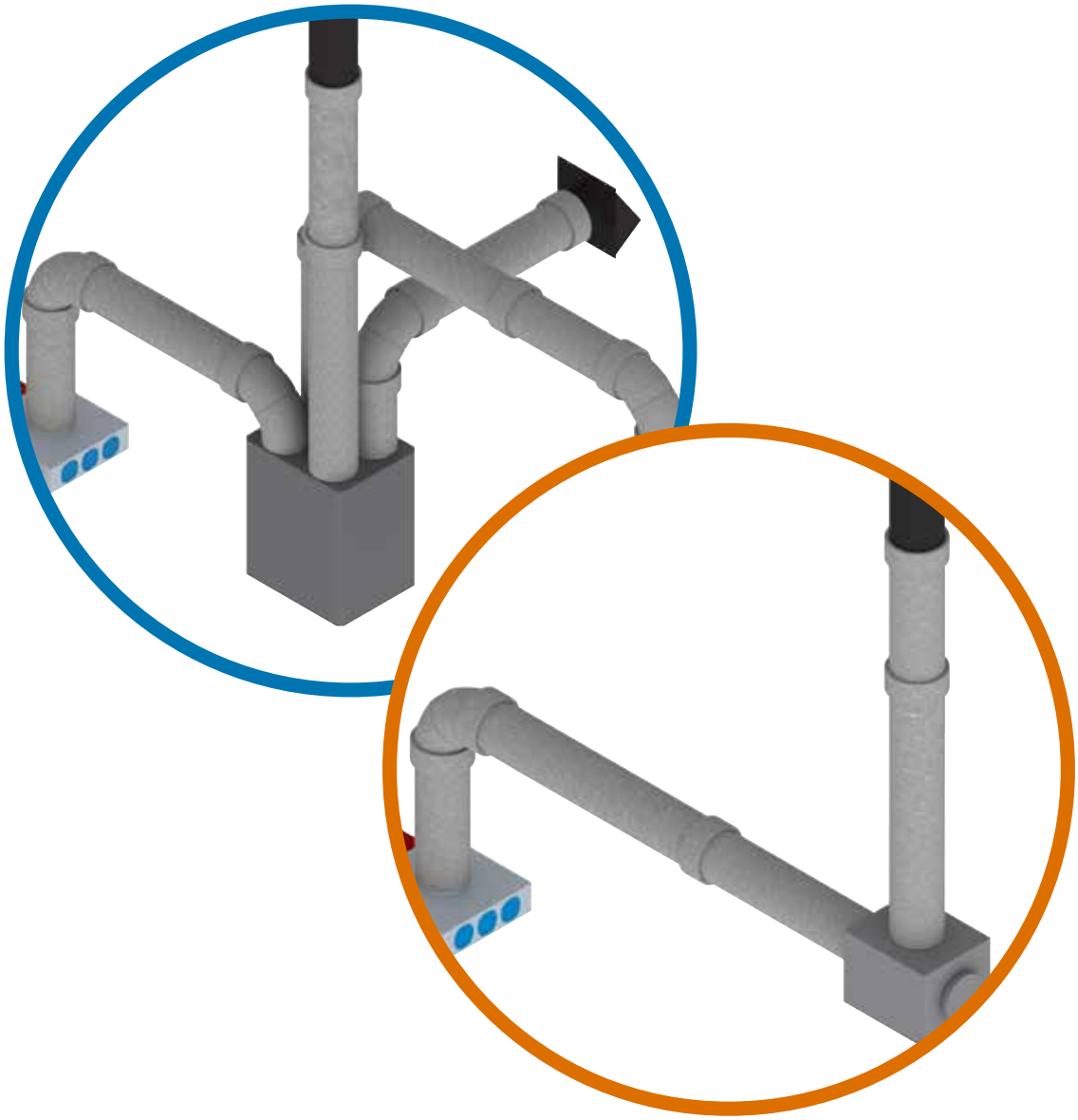

GAINES DE VENTILATION ISOLÉES

Gaines de ventilation isolées entièrement en EPP.
Le manchon offre de nombreux avantages :

- Meilleur raccordement par rapport à un manchon synthétique en PP
- Pas de pont thermique grâce à l'excellente valeur d'isolation
- Facile à monter grâce aux bords arrondis
- Intérieur avec cannelures pour un raccord optimal
- Aussi disponible en version « forte épaisseur »

Le coude 90° est astucieusement conçu et peut être scindé de façon rapide et facile en deux angles 45° en le coupant au milieu sur la ligne de coupe. Il suffit de placer un manchon séparé sur une partie coupée et les deux sont prêts à l'utilisation.

Disponible aussi en version « forte épaisseur » pour une meilleure isolation acoustique et thermique.
Disponible aussi en version « forte épaisseur » pour une meilleure isolation acoustique et thermique.

Conduit, manchon compris

Ø (mm)	L (mm)	n° d'art.	Ø (mm)	L (mm)	n° d'art.
125	500	40 048 **04 80**	160	500	40 048 **04 90**
125	1000	40 048 **04 82**	160	1000	40 048 **04 92**
150	500	40 048 **04 70**	180	500	40 048 **04 60**
150	1000	40 048 **04 72**	180	1000	40 048 **04 62**

Coude 90°, manchon compris

Ø (mm)	n° d'art.	Ø (mm)	n° d'art.
125	40 048 **04 84**	160	40 048 **04 94**
150	40 048 **04 74**	180	40 048 **04 64**

Coude 45°, manchon compris

Ø (mm)	n° d'art.	Ø (mm)	n° d'art.
125	40 048 **04 86**	160	40 048 **04 96**
150	40 048 **04 76**	180	40 048 **04 66**

Manchon

Ø (mm)	n° d'art.	Ø (mm)	n° d'art.
125	40 048 **04 88**	160	40 048 **04 98**
150	40 048 **04 78**	180	40 048 **04 68**

Collier universel pour gaine de ventilation

Application	Version (mm)	n° d'art.
Faible épaisseur	125, 150, 160 en 180	40 047 **04 59**

Conduit forte épaisseur, manchon compris

Ø (mm)	L (mm)	n° d'art.
160	1000	40 048 **04 20**
200	1000	40 048 **04 30**

Coude 45° dito, manchon compris

Ø (mm)	n° d'art.
160	40 048 **04 21**
200	40 048 **04 31**

Manchon dito

Ø (mm)	n° d'art.
160	40 048 **04 22**
200	40 048 **04 32**

Adaptateur excentré

Version (mm)	Pièce adaptation (int. /ext.)	n° d'art.
150	150/160-180/246	40 048 **04 23**
160	160/160-190/246	40 048 **04 24**
200	180/200-210/286	40 048 **04 33**

PASSAGES DE TOIT ISOLÉS POUR VENTILATION

Ventilation, passage de toit 125 mm intérieur avec isolation EPS

Couleur conduit	Matériel	L (mm)	n° d'art.
Noire	Aluminium	1000	40 048 **04 5**1

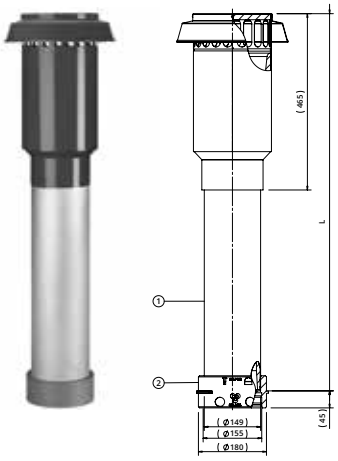

Ventilation, passage de toit 150 mm intérieur avec isolation EPS

Couleur conduit	Matériel	L (mm)	n° d'art.
Noire	Aluminium	999	40 045 **27 12**
Noire	Aluminium	1750	40 045 **27 18**
Terracotta	Aluminium	999	40 045 **27 14**

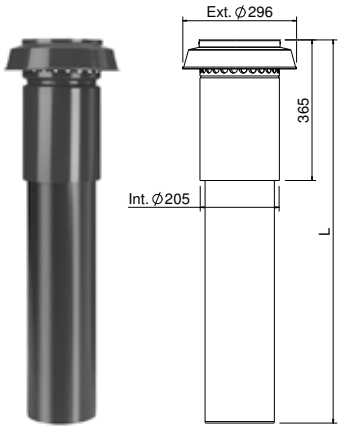

Ventilation, passage de toit 160 mm intérieur avec isolation EPS

Couleur conduit	Matériel	L (mm)	n° d'art.
Noire	Aluminium	999	40 048 **06 00**
Terracotta	Aluminium	999	40 048 **06 01**

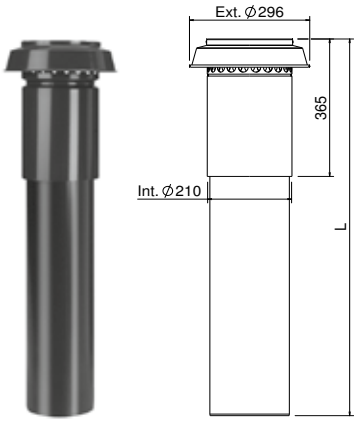

Ventilation, passage de toit 180 mm intérieur avec isolation EPS

Couleur conduit	Matériel	L (mm)	n° d'art.
Noire	Aluminium	999	40 045 **27 36**
Noire	Aluminium	1675	40 045 **27 38**
Terracotta	Aluminium	999	40 045 **27 37**

VENTILATION, PASSAGES DE TOIT ET EVACUATIONS MURALES

Passage de toit ventilation Megavent en PP 125 mm pour ventilation naturelle ou mécanique

Couleur	n° d'art.
Noire	40 045 **31 02**
Terracotta	40 045 **31 05**

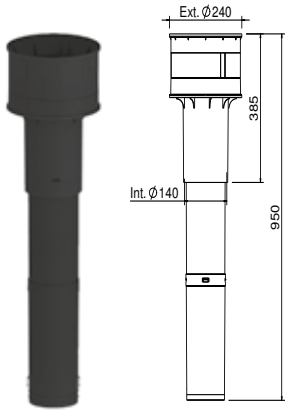

Passage de toit ventilation en PP 150 mm pour ventilation mécanique

Couleur	n° d'art.
Noire	40 045 **31 18**

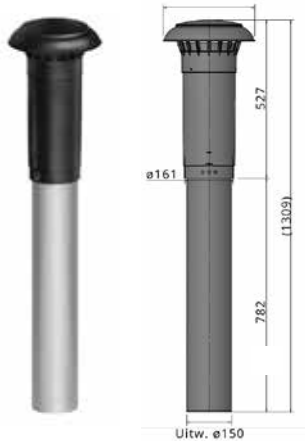

Grille murale (Evacuations murales)

Couleur	Ø 125 mm n° d'art.	Ø 150 mm n° d'art.
Noir	40 048 **06 02**	40 045 **27 20**
Blanc	40 048 **06 03**	40 045 **27 24**
Terracotta	40 048 **06 04**	40 045 **27 22**
Aluminium	40 048 **06 05**	40 045 **27 26**

Couleur	Ø 160 mm n° d'art.	Ø 180 mm n° d'art.
Noir	40 048 **06 06**	40 045 **27 21**
Blanc	40 048 **06 07**	40 045 **27 25**
Terracotta	40 048 **06 08**	40 045 **27 23**
Aluminium	40 048 **06 09**	40 045 **27 27**

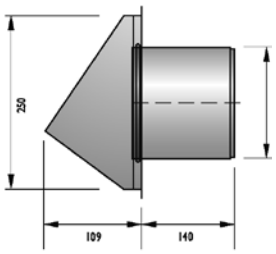

ACCESSOIRES

Ventilation, passages de toit 125 et 150mm

Produit	Type passage mm	n° d'art.
1 Solin de toit Plomb réglable de type Elastipan 500 x 625 mm	125, 150	40 045 **40 05**
Solin de toit Plomb réglable standard,	125, 150	40 045 **35 47**
2 Solin de toit Plomb réglable noir	125, 150	40 045 **35 46**
Solin de toit Plomb réglable terracotta	125	40 045 **35 45**
3 Sabot F 140 noir 139 mm	125	40 045 **37 17**
Sabot F 140 terracotta 139 mm	125	40 045 **37 20**
Sabot F 160 noire 159 mm	150	40 045 **37 26**
4 Solin de toit plat aluminium 138 mm	125	40 045 **31 71**
5 Solin de toit plat aluminium + sabot réglable jusque 15°	125	40 045 **32 28**
6 Plaque de toit synthétique pare-vapeur + manchette flexible	125	40 045 **34 63**
7 Plaque de toit blanche Ø 126 mm	125	40 045 **35 11**
Plaque de toit blanche Ø 152 mm	150	40 045 **35 20**
Collier de fixation au toit blanc Ø 126 mm	125	40 045 **22 66**
Collier de fixation au toit blanc Ø 151 mm	150	40 045 **22 67**

Ventilation, passages de toit isolés 125, 130, 150, 160 et 180mm

Produit	Type passage mm	n° d'art.
1 Solin de toit Plomb réglable de type Elastipan 500 x 625 mm 125	30	40 045 **40 05**
Solin de toit Plomb réglable de type Elastipan D 800 x 1000 mm	150, 160, 180	40 045 **40 20**
Solin de toit plomb réglable standard	125, 130	40 045 **35 47**
2 Solin de toit plomb réglable noir	125, 130	40 045 **35 46**
Solin de toit plomb réglable D 800 x 1000 mm	150, 160, 180	40 045 **40 40**
3 Sabot F 160 noir 159 mm	125, 130	40 045 **37 26**
Sabot D 205 noir 204 mm	150, 160, 180	40 045 **37 42**
Sabot D 205 terracotta 204 mm	150, 160, 180	40 045 **37 46**
4 Solin de toit plat aluminium 160 mm	125, 130	40 045 **31 82**
Solin de toit plat aluminium 204 mm	150, 160, 180	40 045 **32 10**
Plaque de toit blanche Ø 152 mm	125, 130	40 045 **35 19**
Plaque de toit blanche Ø 182 mm	150	40 045 **35 34**
Plaque de toit blanche Ø 202 mm	160, 180	40 045 **35 28**
Collier de fixation au toit blanc Ø 151 mm	125, 130	40 045 **34 26**
Collier de fixation au toit blan Ø 181 mm	150	40 045 **34 32**
Collier de fixation au toit blanc Ø 201 mm	160,180	40 045 **34 38**

1

2 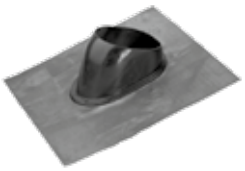

3

4

5

6

7

NOTES

INNOVATIVE
PARTNER

Depuis plus de 35 ans déjà, Isoleco se consacre au développement et à l'optimisation de solutions d'évacuation des gaz de combustion, d'amenée d'air et de distribution d'air sûres et innovantes.

Innovative partner in flue gas & ventilation solutions

2019-10-VNR-FR 001

Isoleco sa/nv
Bleyveldstraat 11, 3320 Hoegaarden, België
T: +32 (0)16 76 80 00
E: info@isoleco.be

isoleco.be

Isoleco®