ANJO VENT-ALU 2000

TECHNISCH DATASHEET

Algemene informatie

Vent-Alu 2000 Ontluchting Dubbelwandig met AL kap 200 en PVC coating

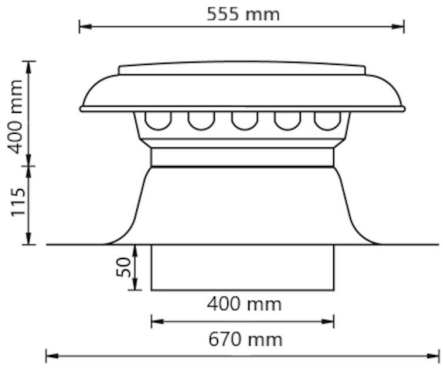

Specificaties

Artikelnummer	420475120
Producttype	Ontluchtingen
Materiaal kap	Aluminium
Materiaal plakplaat	Aluminium met PVC
Materiaal isolatie	PUR schuim
Kleur	Materiaal eigen kleur
Netto gewicht (kg)	1,35
Type	Dubbelwandig

Afmetingen

Toepassing	Lucht
Dakhelling (°)	-
Diameter (mm)	200
Afmetingen (l x b x h mm)	470 x 470 x 365

Technische specificaties

Maximale luchtstroom (m³/h)	679
Maximale luchtsnelheid (m/s)	6
Overige specificaties	-

Keuring en certificering

Documenten	BDA Dakadvies (zie Anjo.nl)

Versie MG-DS-420475120-2021.04 • Specificaties zijn onderhevig aan verandering zonder voorafgaande kennisgeving.

Drukverschil als functie van de volumestroom gemeten volgens NEN-EN 13141-5

Pressure loss

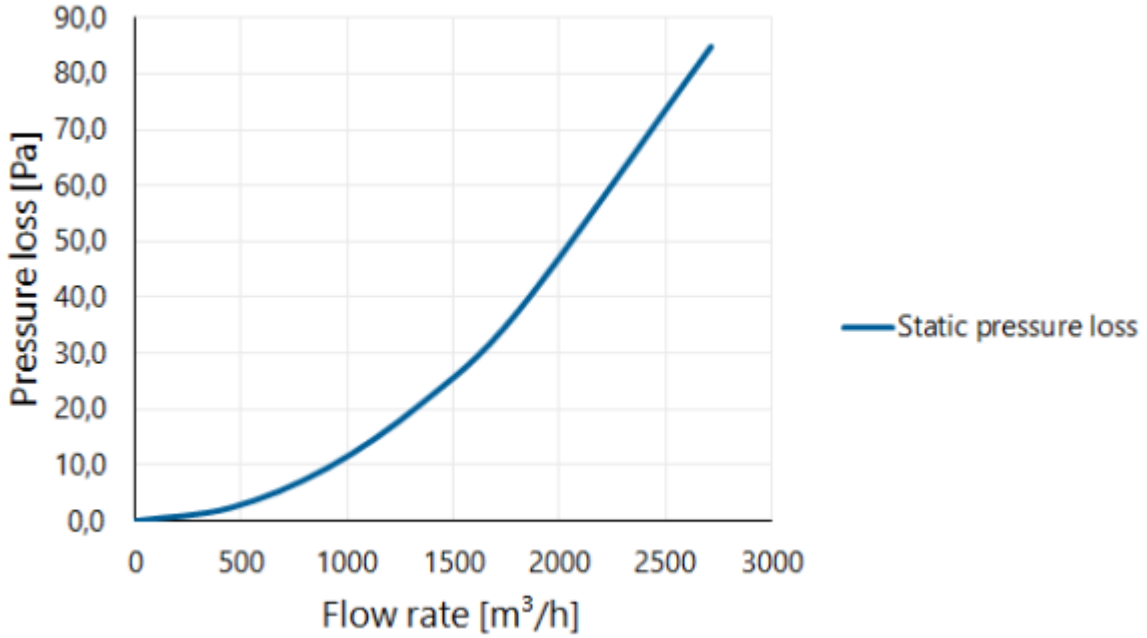

Drukverschil als functie van de snelheid en volumestroom gemeten volgens NEN-EN 13141-5

Flow velocity pressure table

Flow rate			Static pressure loss
[m/s]	[m³/h]	[l/s]	[Pa]
0	0	0	0,0
1	452	126	2,4
2	905	251	9,4
3	1357	377	21,2
4	1810	503	37,7
6	2714	754	84,9

Versie MG-DS-420475120-2021.04 • Specificaties zijn onderhevig aan verandering zonder voorafgaande kennisgeving.