ANJO VENT-ALU 2000

TECHNISCH DATASHEET

Algemene informatie

Vent-Alu 2000 Ontluchting Enkelwandig met AL kap 250 en PVC coating

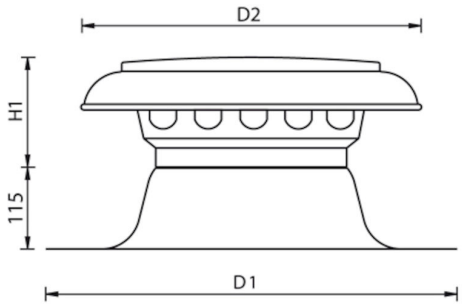

Specificaties

Artikelnummer	420475025
Producttype	Ontluchtingen
Materiaal kap	Aluminium
Materiaal plakplaat	Aluminium met PVC
Materiaal isolatie	-
Kleur	Materiaal eigen kleur
Netto gewicht (kg)	1,38
Type	Enkelwandig

Afmetingen

Toepassing	Lucht
Dakhelling (°)	-
Diameter (mm)	250
Afmetingen (l x b x h mm)	520 x 520 x 365

Technische specificaties

Maximale luchtstroom (m³/h)	1060
Maximale luchtsnelheid (m/s)	6
Overige specificaties	-

Keuring en certificering

Documenten	BDA Dakadvies (zie Anjo.nl)

Versie MG-DS-420475025-2021.04 • Specificaties zijn onderhevig aan verandering zonder voorafgaande kennisgeving.

Drukverschil als functie van de volumestroom gemeten volgens NEN-EN 13141-5

Pressure loss

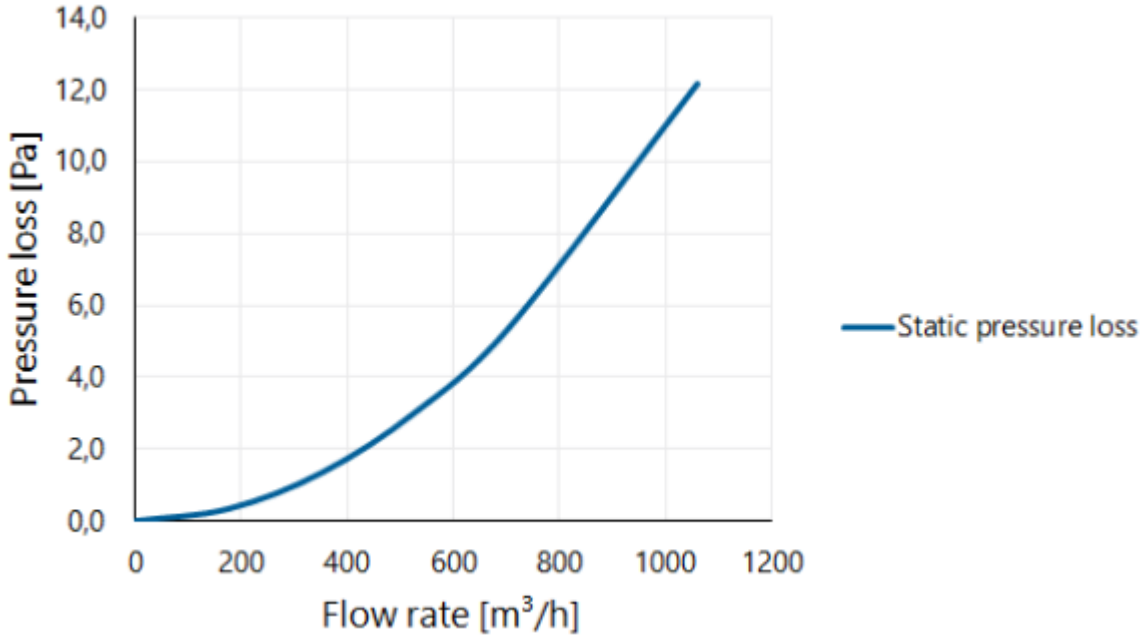

Drukverschil als functie van de snelheid en volumestroom gemeten volgens NEN-EN 13141-5

Flow velocity pressure table

Flow rate			Static pressure loss
[m/s]	[m³/h]	[l/s]	[Pa]
0	0	0	0,0
1	177	49	0,3
2	353	98	1,4
3	530	147	3,0
4	707	196	5,4
6	1060	295	12,2

Versie MG-DS-420475025-2021.04 • Specificaties zijn onderhevig aan verandering zonder voorafgaande kennisgeving.