# ANJO VENT-ALU 2000

TECHNISCH DATASHEET

## Algemene informatie

**Vent-Alu 2000 Ontluchting Enkelwandig met AL kap 315 en PVC coating**

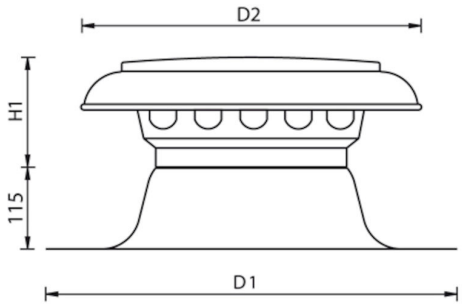


## Specificaties

| | |
|---|---|
| Artikelnummer | 420475031 |
| Producttype | Ontluchtingen |
| Materiaal kap | Aluminium |
| Materiaal plakplaat | Aluminium met PVC |
| Materiaal isolatie | - |
| Kleur | Materiaal eigen kleur |
| Netto gewicht (kg) | 2,11 |
| Type | Enkelwandig |

## Afmetingen

| | |
|---|---|
| Toepassing | Lucht |
| Dakhelling (°) | - |
| Diameter (mm) | 315 |
| Afmetingen (l x b x h mm) | 600 x 600 x 430 |

## Technische specificaties

| | |
|---|---|
| Maximale luchtstroom (m³/h ) | 1683 |
| Maximale luchtsnelheid (m/s) | 6 |
| Overige specificaties | - |

## Keuring en certificering

| | |
|---|---|
| Documenten | BDA Dakadvies (zie Anjo.nl) |

Versie MG-DS-420475031-2021.04 • Specificaties zijn onderhevig aan verandering zonder voorafgaande kennisgeving.

## Drukverschil als functie van de volumestroom gemeten volgens NEN-EN 13141-5

Pressure loss

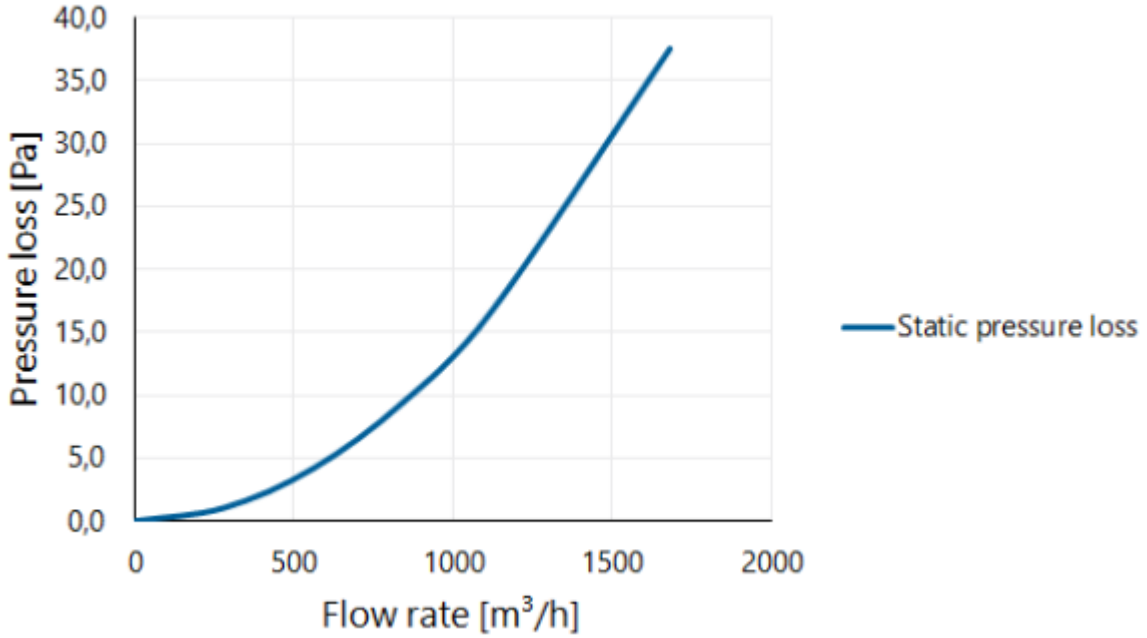


## Drukverschil als functie van de snelheid en volumestroom gemeten volgens NEN-EN 13141-5

Flow velocity pressure table

| Flow rate | | | Static pressure loss |
|---|---|---|---|
| [m/s] | [m³/h] | [l/s] | [Pa] |
| 0 | 0 | 0 | 0,0 |
| 1 | 281 | 78 | 1,0 |
| 2 | 561 | 156 | 4,2 |
| 3 | 842 | 234 | 9,4 |
| 4 | 1122 | 312 | 16,7 |
| 6 | 1683 | 468 | 37,6 |

Versie MG-DS-420475031-2021.04 • Specificaties zijn onderhevig aan verandering zonder voorafgaande kennisgeving.